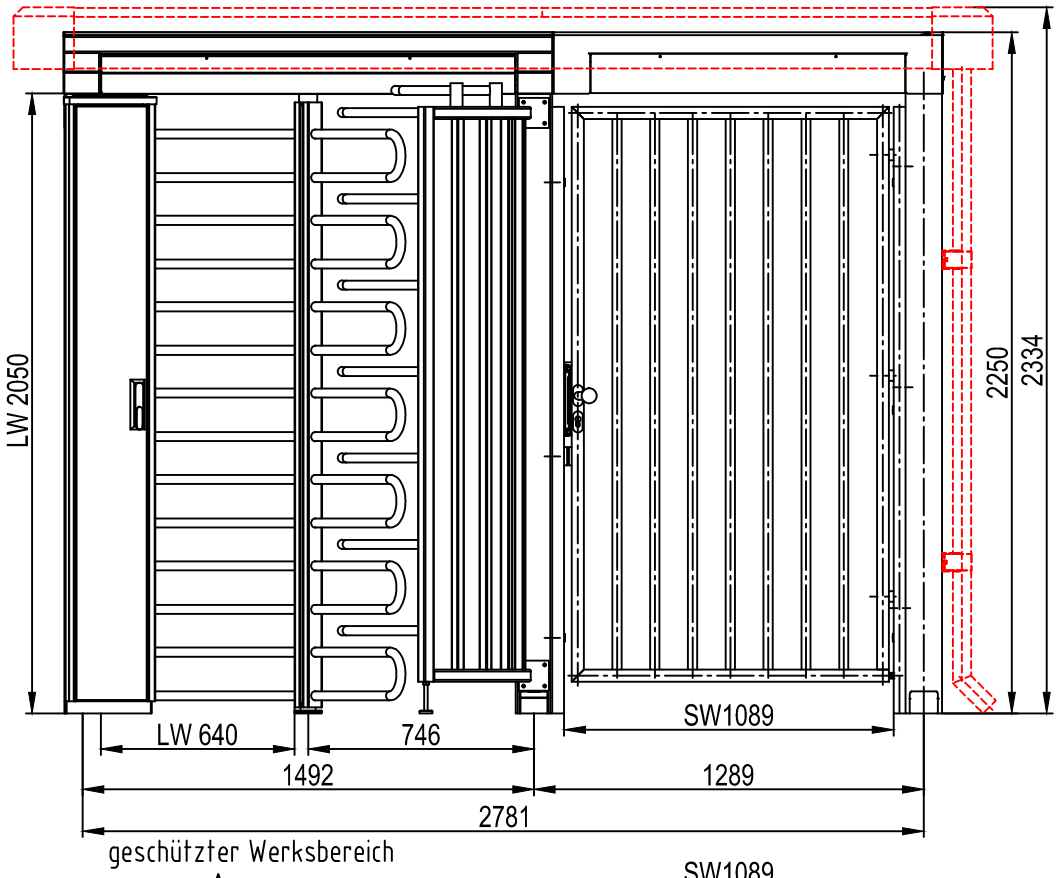


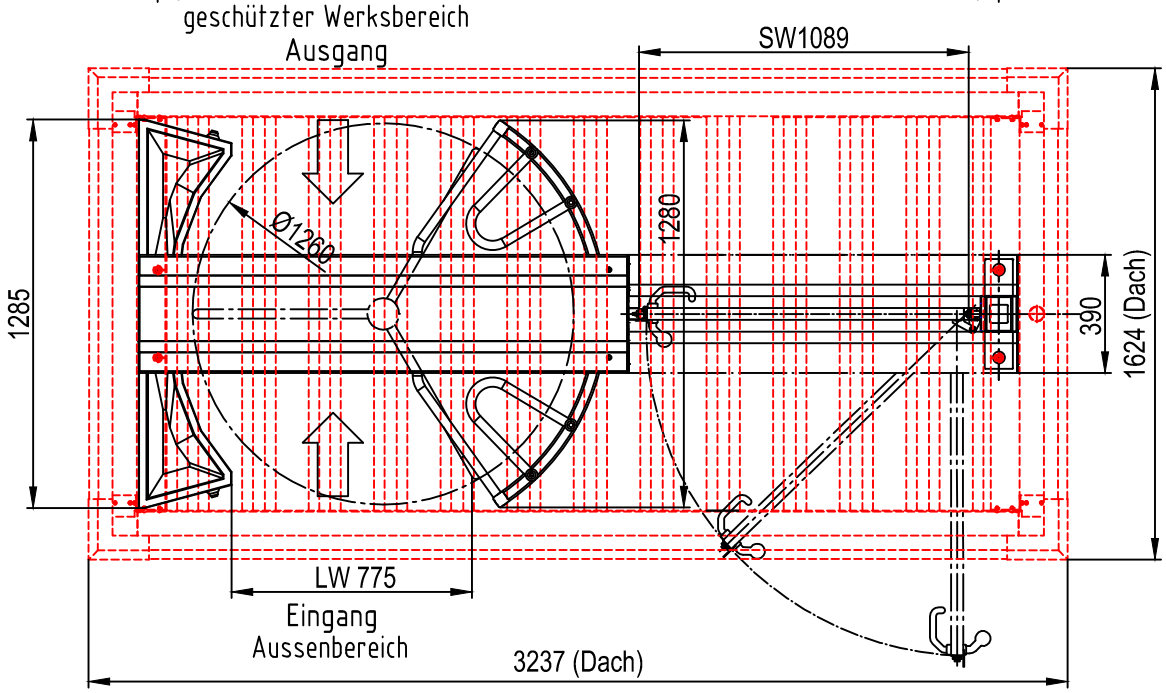


Diese Zeichnung ist unser geistiges Eigentum. Ohne ausdrückliche Genehmigung darf sie nicht für die Projektierung oder Fertigung verwendet werden.

ORIGINAL
09.09.2020

Durch den Kunden freigegeben
Datum: .....
Unterschrift: .....

| Element | Anz. | Beschreibung | Material | Bemerkung |
|---|---|---|---|---|
| ---- | ---- | ---- | ---- | ---- |

GOTSCHLICH
a turn to security

| | Datum | Name |
|---|---|---|
| Gez. | 08.09.2020 | Schrey |
| Änd. | 09.09.2020 | Schrey |
| Änd. | ---- | ---- |

A4

Blatt Nr.: 1/1

Masstab 1:25

Aufstellung

Zchng.Nr. 1847-Z1B