ECKLAGER/SCHERENLAGER

FE-FL001

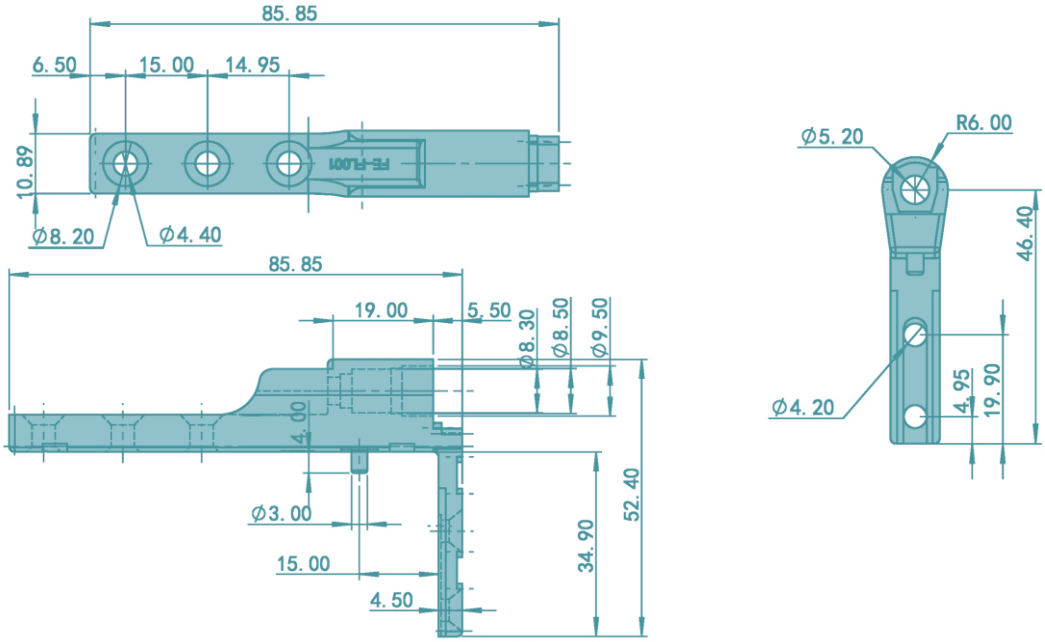

FEPS HINGE

FENSTER-FLÜGELLAGER FE-FL001 FÜR ECKLAGER VERZINKT

Anwendung an: Holzfenster, Kunststofffenster

DIN-Richtung: DIN-Universal

für Beschlagsystem: AUBI A300, FEPS Universal

Individualisierbarkeit: Nein

Referenznummer(n) vergleichbar mit Original-Ersatzteil-Nummer: AUBI EW203-60300

GRUND SORTIMENT

EAN Stück	Herstellerartikelnummer (HAN)	EAN Verpackungseinheit	Inhalt Verpackungseinheit
4 064692 000201	FE-FL001	4 064692 999796	50 Stück

Material	Farbe/Oberfläche	Artikelgewicht	Abmessungen
Guss	Silber/verzinkt	0,053 kg	85,9 × 10,9 × 52,4 mm